SCURETTO 812

WALK THROUGH

80 x 120/160 x 215 h.

Disegno tecnico / *Technical drawing*

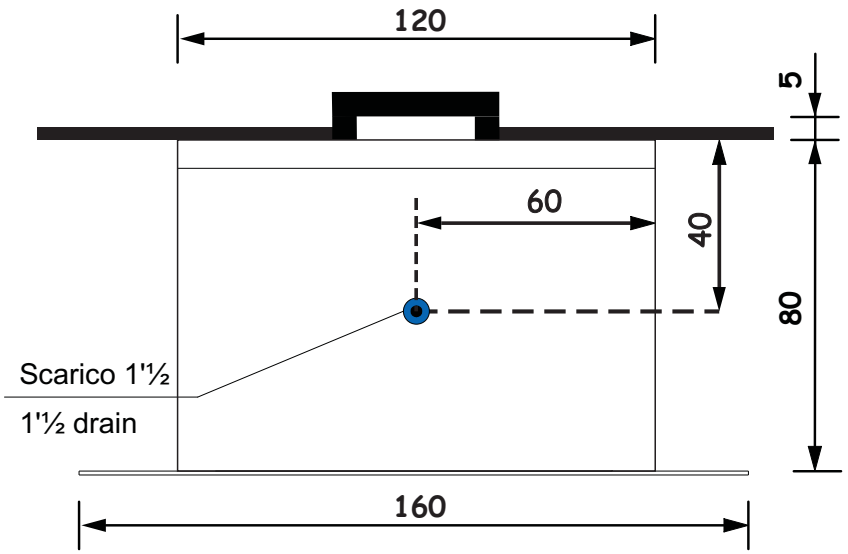

SCURETTO 812

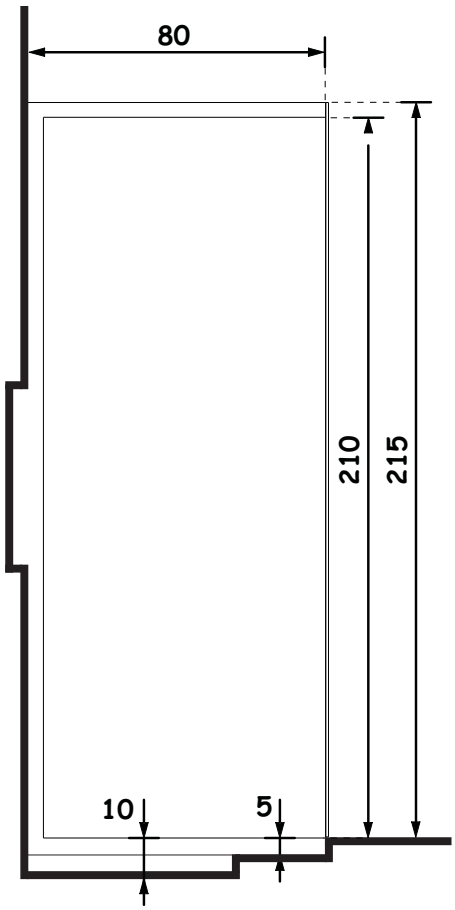

La ditta produttrice si riserva di apportare le modifiche tecniche opportune al prodotto senza obbligo di preavviso o di sostituzione
The manufacturer reserves the right to make any necessary technical alterations to the product without prior notice or replacement
2016 rev 01

SCURETTO 812 walk through

80 x 120/160 x 215 h.

Installazione idraulica - Installazione elettrica / *Hydraulic installation - Electrical installation*

INSTALLAZIONE SINISTRA

LEFT INSTALLATION

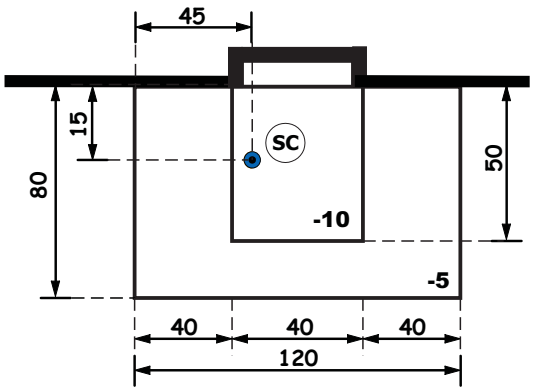

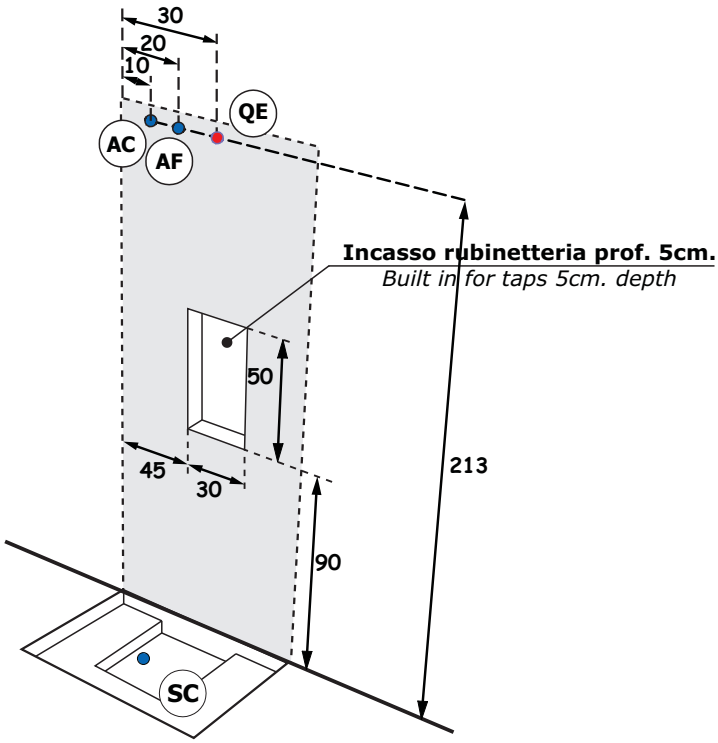

INSTALLAZIONE DESTRA

RIGHT INSTALLATION

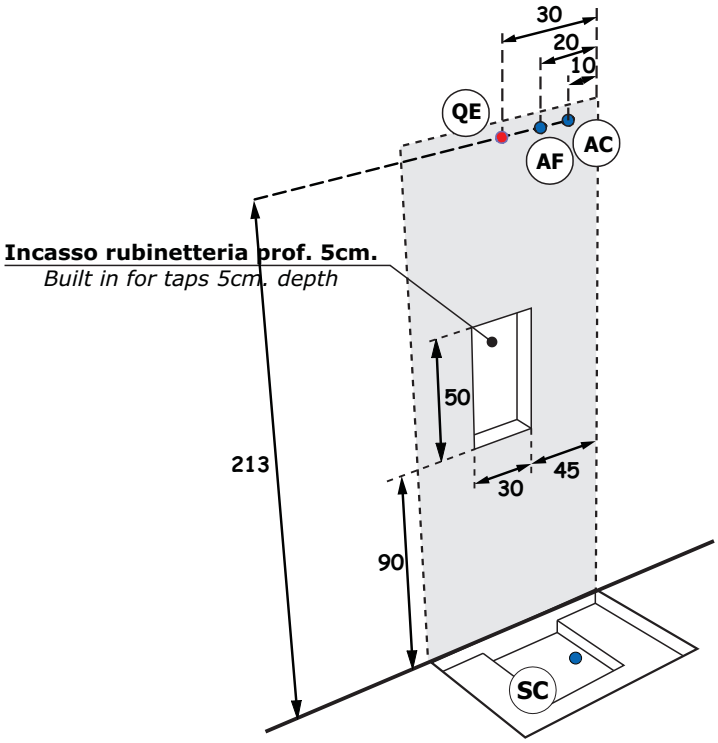

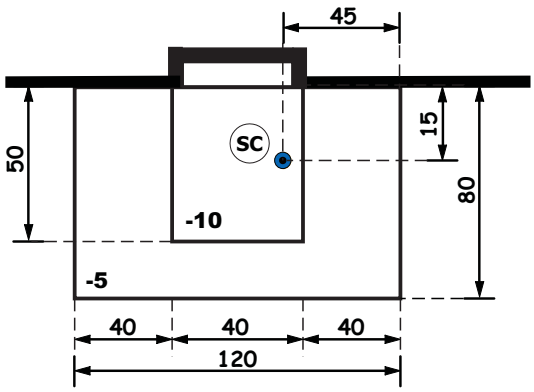

A monte dell'impianto idraulico si consiglia di installare dei rubinetti filtro. L'azienda declina problemi derivanti dalla mancata installazione dei suddetti.

Allaccio acqua calda	AC	Hot water connection
Allaccio acqua fredda	AF	Cold water connection
Scarico a terra consigliato	SC	Recommended grounded drain
Allaccio alimentazione elettrica	QE	Electrical connection

La ditta produttrice si riserva di apportare le modifiche tecniche opportune al prodotto senza obbligo di preavviso o di sostituzione

The manufacturer reserves the right to make any necessary technical alterations to the product without prior notice or replacement

2016 rev 01